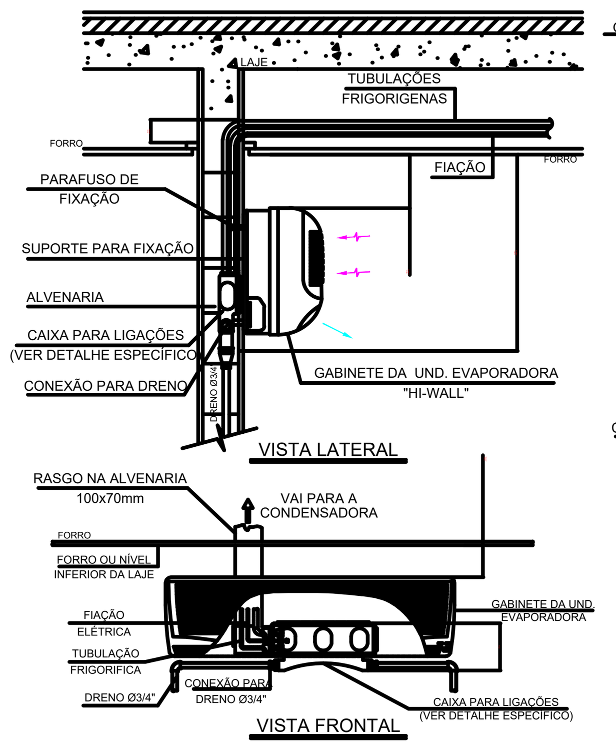

DET. TIP. DE INSTALAÇÃO DO EVAPORADOR TIPO "HI-WALL"

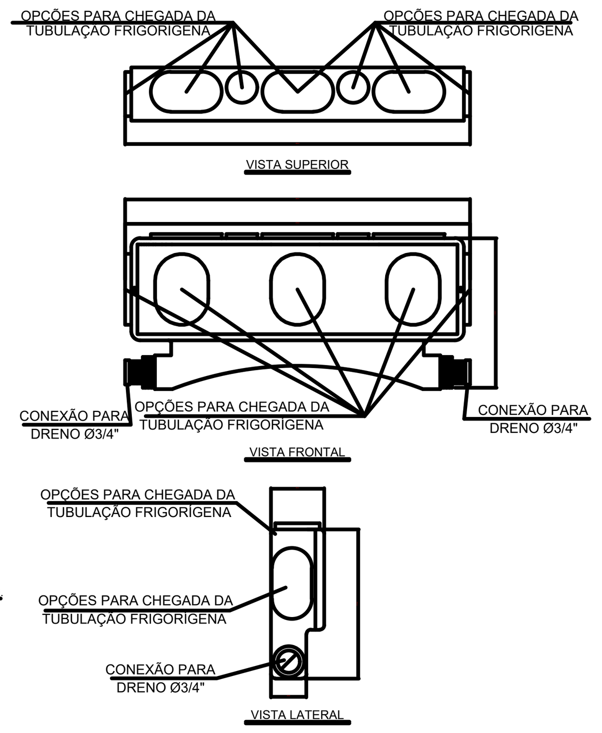

DETALHE DA CAIXA TERMINAL PARA INTERLIGAÇÕES EM EVAPORADORES TIPO HI-WALL

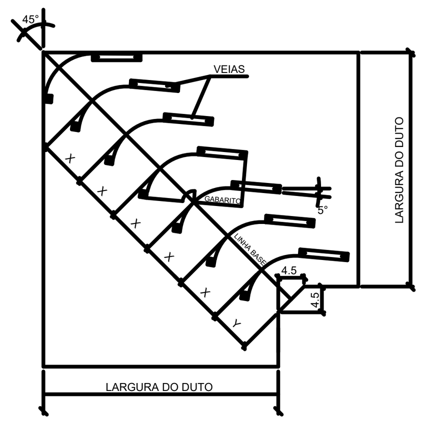

LARGURA DO DUTO	X	Y
15 a 60 cm	7,5	7,5
61 a 90 cm	12,5	7,5
91 a 124 cm	18,0	9,0
acima de 125 cm	25,5	12,5

DET. TÍPICO DE MONTAGEM DE VEIAS DEFLETORAS
S/ESC.

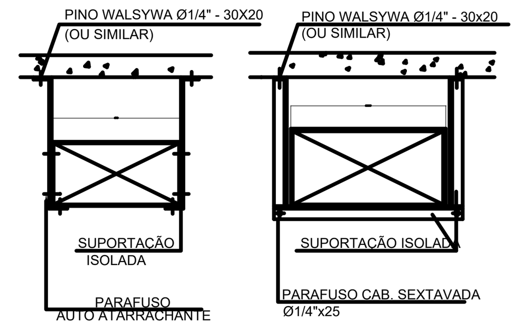

SUPORTES P/ DUTOS RETANGULARES		
LADO MAIOR DO DUTO	SUP.DE FERRO CHATO	SUP. DE CANTONEIRA
ATE 45 cm	1" x 1/8"	
46 ATE 75 cm	1" x 1/8"	
76 ATE 105 cm	1" x 1/8"	
106 ATE 150 cm		1.1/2"x1.1/2"x1/8"
151 ATE 210 cm		2" x 2" x 1/8"
211 ATE 240 cm		2" x 2" x 3/16"
ACIMA DE 241 cm		2" x 2" x 1/4"

DETALHE DE SUPORTES PARA DUTOS
S/ESC.

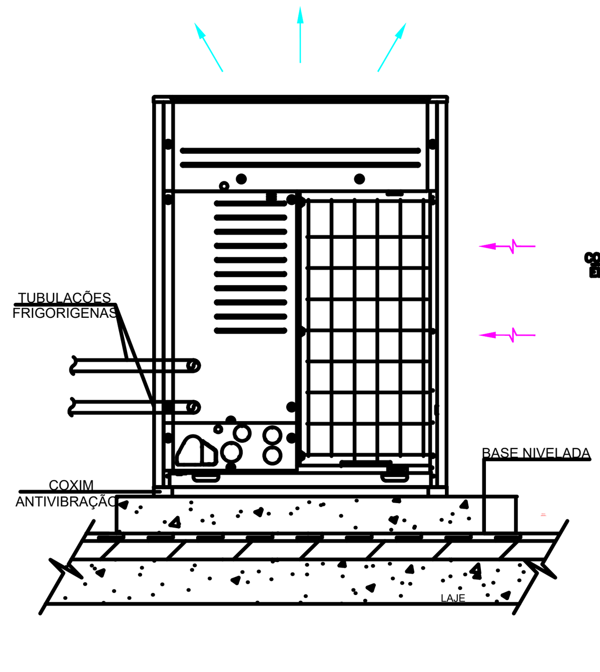

DETALHE DE INSTALAÇÃO DOS CONDENSADORES VRF/VRV

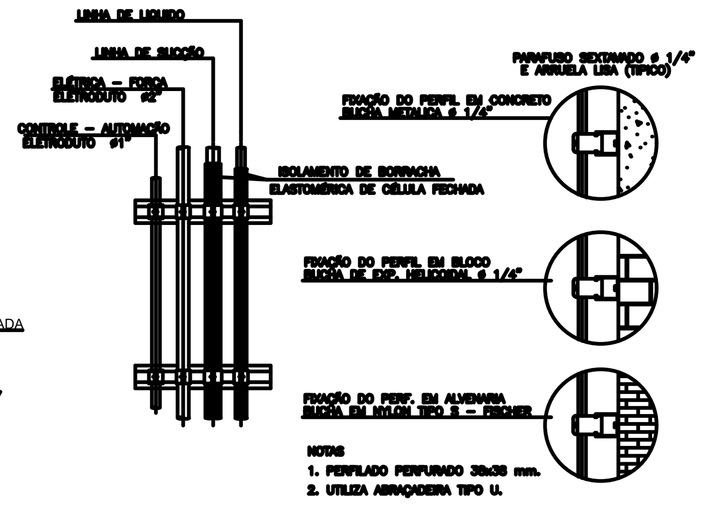

DETALHE DE SUPORTE PARA TUBULAÇÕES FRIGORÍFICAS
SEM ESCALA

TABELA DE ESPESSURA - CLASSE 250 - TIPO TDC				
DUTO RETANGULAR TDC LADO MAIOR (mm)	ESPESSURAS - AÇO GALVANIZADO			
	S/ REFORÇO		REFORÇO "TR"	REFORÇO "Z"
	BITOLA	mm	BITOLA	BITOLA
ATÉ 900	26	0,55	-------	-------
901 A 1.200	24	0,70	26 + TRpn	26 + 1-Z
1.201 A 1.500	22	0,85	24 + TRpn	24 + 1-Z
1.501 A 1.800	18	1,31	22 + TRpn	22 + 1-Z
1.801 A 2.400	18	1,31	22 + TRpn/TRjt	22 + 2-Z

TRpn - TIRANTE FIXADO NO MEIO DO PAINEL DO DUTO (01 TIRANTE APENAS)
TRjt - TIRANTE FIXADO A 25mm DO CENTRO DE UMA DAS FLANGES TDC (01 TIRANTE APENAS)
1-Z - 01 BARRA "Z" CONF. PADRÃO NBR, FIXADA EM CADA PAINEL DO DUTO (02 BARRAS Z")
2-Z - 02 BARRAS "Z" CONF. PADRÃO NBR, FIXADA EM CADA PAINEL DO DUTO (04 BARRAS Z")

* A TABELA DE DE CONSTRUÇÃO ACIMA, É VÁLIDA ÚNICA E EXCLUSIVAMENTE PARA DUTOS FABRICADOS COM FLANGES TDC 35mm, ATENDENDO A ESPECIFICAÇÕES DA NORMA SMACNA-USA.

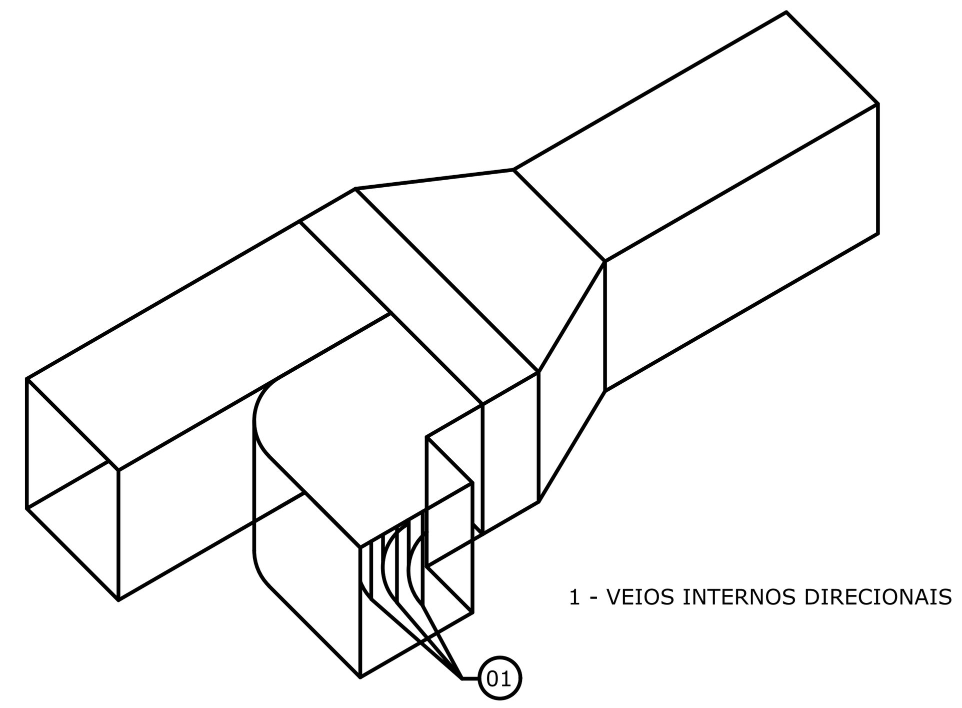

DETALHE DERIVAÇÃO DE DUTOS
S/ESC.

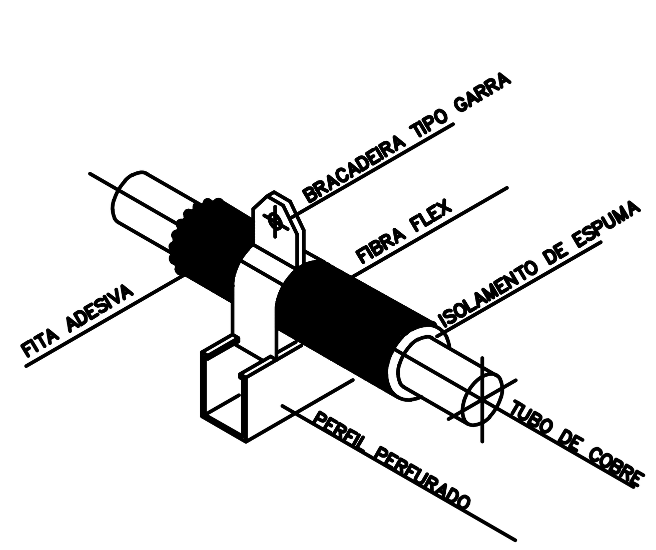

DETALHE DE ISOLAMENTO DOS TUBOS DE COBRE EXTERNO

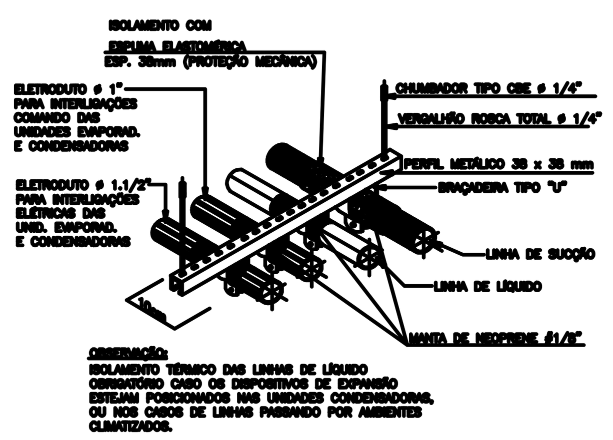

DETALHE DE SUPORTE PARA TUBULAÇÃO FRIGORÍFICA

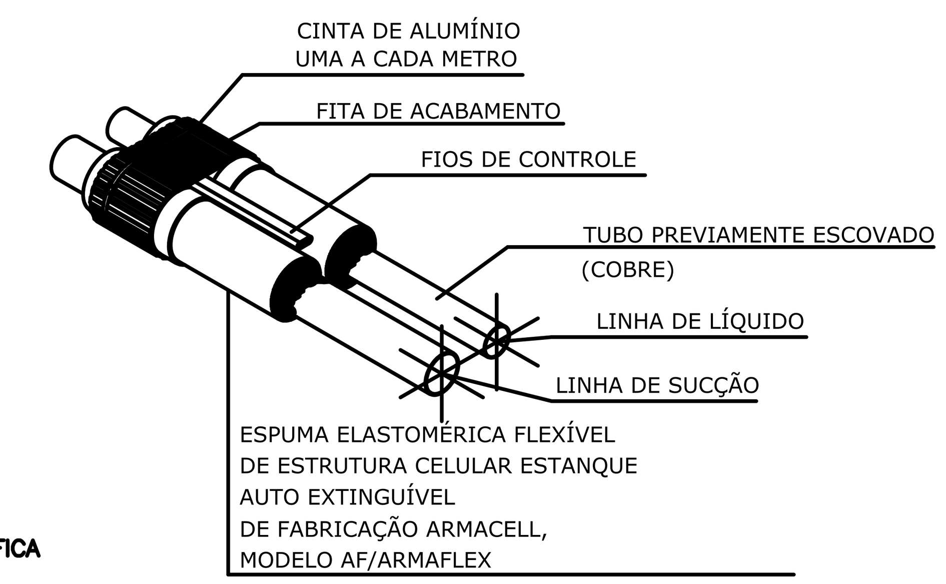

TABELA 1	
ISOLAMENTO BORRACHA ELASTOMÉRICA PARA SISTEMA DE VOLUME DE GÁS VARIÁVEL	
ESPES. (mm)	DIÂMETRO TUBO (mm)
19	ATÉ 25mm
32	ENTRE 32mm ATÉ 125mm
DUAS CAMADAS DE MANTA COM 25mm CADA	ACIMA DE 125mm

DETALHE DO ISOLAMENTO TÉRMICO DA REDE FRIGORÍFICA
S/ESC.

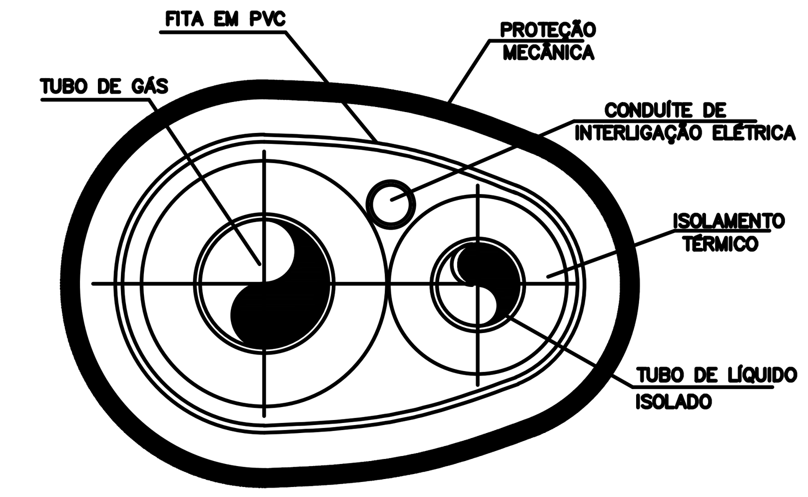

ISOLAMENTO TÉRMICO: ESPUMA ELASTOMÉTICA
PROTEÇÃO MECÂNICA: FIBRA FLEX

DETALHE DAS TUBULAÇÕES FRIGORÍGENAS PARA ÁREA EXTERNA

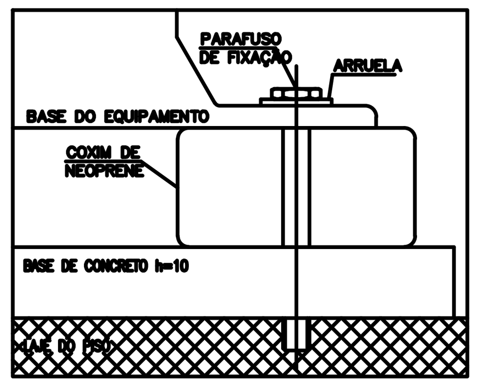

COXIM PARA CONDENSADORA (SPLIT) BASE DE CONCRETO

EQUIPAMENTOS NOVOS - INSTALAR

CARACTERÍSTICAS DAS CONDENSADORAS DO SISTEMA VRV - SISTEMA 01

TAG	MODELO	COMBINAÇÃO DE UNIDADE	CAPACIDADE TÉRMICA HP	CAPACIDADE TÉRMICA BTU/h	FLUXO DE AR m3/h	ALIMENTAÇÃO V/F/Ø	POTÊNCIA NOMINAL kW	PESO kg	NÍVEL DE RUÍDO dB(A)	DIMENSÃO (AxLxP)	FABRICANTE
UC-TE-01-S1	CRUN380BTE5	CRUN240BTE5 CRUN140BTE5	38	363.100	19.200 19.200	220V/60Hz/3Ø	29,73	292 230	91,0	1240x1690x760 1240x1690x760	LG

EQUIPAMENTOS NOVOS - INSTALAR

CARACTERÍSTICAS DAS CONDENSADORAS DO SISTEMA VRV - SISTEMA 02

TAG	MODELO	COMBINAÇÃO DE UNIDADE	CAPACIDADE TÉRMICA HP	CAPACIDADE TÉRMICA BTU/h	FLUXO DE AR m3/h	ALIMENTAÇÃO V/F/Ø	POTÊNCIA NOMINAL kW	PESO kg	NÍVEL DE RUÍDO dB(A)	DIMENSÃO (AxLxP)	FABRICANTE
UC-TE-02-S2	CRUN560BTE5	CRUN260BTE5 CRUN160BTE5 CRUN140BTE5	56	535.000	19.200 19.200 19.200	220V/60Hz/3Ø	21,90 12,09 10,18	280 220 220	92,0	1240x1690x760 1240x1690x760 1240x1690x760	LG

EQUIPAMENTOS NOVOS - INSTALAR

CARACTERÍSTICAS DAS EVAPORADORAS DO SISTEMA VRV - TÉRREO - SISTEMA 02

TAG	AMBIENTE	MODELO	TIPO	CAPACIDADE BTU/h	VAZÃO DE AR m3/h	POTÊNCIA W	PESO kg	ALIMENTAÇÃO V/F/Ø	NÍVEL DE RUÍDO dB(A)	DIMENSÃO LxAxP)	FABRICANTE
UE-TER-01-S2	POSTO 1	CRNU18GSKN4	HI WALL	19.100	840	32	12,2	220V/60Hz/1Ø	59	975 x 354 x 209	LG
UE-TER-02-S2	CONFORTO MASC.	CRNU18GSKN4	HI WALL	19.100	840	32	12,2	220V/60Hz/1Ø	59	975 x 354 x 209	LG
UE-TER-03-S2	CONFORTO FEM.	CRNU18GSKN4	HI WALL	19.100	840	32	12,2	220V/60Hz/1Ø	59	975 x 354 x 209	LG
UE-TER-04-S2	DESC. MÉDICO	CRNU09GSJN4	HI WALL	9.600	468	13	8,4	220V/60Hz/1Ø	48	818 × 316 × 189	LG
UE-TER-05-S2	SERVIDORES	CRNU09GSJN4	HI WALL	9.600	468	13	8,4	220V/60Hz/1Ø	48	818 × 316 × 189	LG
UE-TER-06-S2	INALAÇ. PEDIATRIA	CRNU09GSJN4	HI WALL	9.600	468	13	8,4	220V/60Hz/1Ø	48	818 × 316 × 189	LG
UE-TER-07-S2	INALAÇ. PEDIATRIA	CRNU09GSJN4	HI WALL	9.600	468	13	8,4	220V/60Hz/1Ø	48	818 × 316 × 189	LG
UE-TER-08-S2	PEDIATRIA	CRNU09GSJN4	HI WALL	9.600	468	13	8,4	220V/60Hz/1Ø	48	818 × 316 × 189	LG
UE-TER-09-S2	PEDIATRIA	CRNU09GSJN4	HI WALL	9.600	468	13	8,4	220V/60Hz/1Ø	48	818 × 316 × 189	LG
UE-TER-10-S2	DIREÇÃO	CRNU09GSJN4	HI WALL	9.600	468	13	8,4	220V/60Hz/1Ø	48	818 × 316 × 189	LG
UE-TER-11-S2	ROUPA LIMPA	CRNU07GSJN4	HI WALL	7.500	432	13	8,4	220V/60Hz/1Ø	46	818 × 316 × 189	LG
UE-TER-12-S2	DISTRIB.	CRNU07GSJN4	HI WALL	7.500	432	13	8,4	220V/60Hz/1Ø	46	818 × 316 × 189	LG
UE-TER-13-S2	DEPÓSITO	CRNU07GSJN4	HI WALL	7.500	432	13	8,4	220V/60Hz/1Ø	46	818 × 316 × 189	LG
UE-TER-14-S2	LACTÁRIO	CRNU07GSJN4	HI WALL	7.500	432	13	8,4	220V/60Hz/1Ø	46	818 × 316 × 189	LG
UE-TER-15-S2	RECEBIMENTO	CRNU07GSJN4	HI WALL	7.500	432	13	8,4	220V/60Hz/1Ø	46	818 × 316 × 189	LG
UE-TER-16-S2	DISTR. GUARD. CME	CRNU07GSJN4	HI WALL	7.500	432	13	8,4	220V/60Hz/1Ø	46	818 × 316 × 189	LG
UE-TER-17-S2	PREPARO CME	CRNU07GSJN4	HI WALL	7.500	432	13	8,4	220V/60Hz/1Ø	46	818 × 316 × 189	LG
UE-TER-18-S2	COPA DISTR.	CRNU15GSJN4	HI WALL	15.400	432	13	8,4	220V/60Hz/1Ø	46	818 × 316 × 189	LG
UE-TER-19-S2	COPA DISTR.	CRNU15GSJN4	HI WALL	15.400	432	13	8,4	220V/60Hz/1Ø	46	818 × 316 × 189	LG
UE-TER-20-S2	ALMOXARIFADO	CRNU15GSJN4	HI WALL	15.400	432	13	8,4	220V/60Hz/1Ø	46	818 × 316 × 189	LG
UE-TER-21-S2	CAF	CRNU15GSJN4	HI WALL	15.400	432	13	8,4	220V/60Hz/1Ø	46	818 × 316 × 189	LG
UE-TER-22-S2	SUPERVISÃO	CRNU07GSJN4	HI WALL	7.500	432	13	8,4	220V/60Hz/1Ø	46	818 × 316 × 189	LG
UE-TER-23-S2	OUVIDORIA	CRNU07GSJN4	HI WALL	7.500	432	13	8,4	220V/60Hz/1Ø	46	818 × 316 × 189	LG
UE-TER-24-S2	CAF	CRNU24GSKN4	HI WALL	24.200	912	39	12,2	220V/60Hz/1Ø	63	975 x 354 x 209	LG
UE-TER-25-S2	ESPERA 1	CRNU36GTAB4	CASSETE 4 VIAS	36.200	1.680	65	27,0	220V/60Hz/1Ø	51	840 x 288 x 840	LG
UE-TER-26-S2	ESPERA PRINCIPAL	CRNU36GV2A4	PISO-TETO	36.200	1.680	65	27,0	220V/60Hz/1Ø	51	840 x 288 x 840	LG
UE-TER-27-S2	ESPERA PRINCIPAL	CRNU36GV2A4	PISO-TETO	36.200	1.680	65	27,0	220V/60Hz/1Ø	51	840 x 288 x 840	LG
UE-TER-28-S2	ESPERA PRINCIPAL	CRNU36GV2A4	PISO-TETO	36.200	1.680	65	27,0	220V/60Hz/1Ø	51	840 x 288 x 840	LG
UE-TER-29-S2	ESPERA PRINCIPAL	CRNU36GV2A4	PISO-TETO	36.200	1.680	65	27,0	220V/60Hz/1Ø	51	840 x 288 x 840	LG
UE-TER-30-S2	REUNIÃO	CRNU18GTQB4	CASSETE 4 VIAS	19.100	1.260	32	27,0	220V/60Hz/1Ø	44	840 x 288 x 840	LG
UE-TER-31-S2	REID. MED. PEDIAT.	CRNU48GTAB4	CASSETE 4 VIAS	48.100	1.980	166	27,0	220V/60Hz/1Ø	56	840 x 288 x 840	LG
UE-TER-32-S2	REFEITÓRIO	CRNU48GTAB4	CASSETE 4 VIAS	48.100	1.980	166	27,0	220V/60Hz/1Ø	56	840 x 288 x 840	LG
UE-TER-33-S2	ADMINISTRAÇÃO	CRNU24GTBB4	CASSETE 4 VIAS	24.200	1.020	31	20,8	220V/60Hz/1Ø	51	840 x 204 x 840	LG
UE-TER-34-S2	CIRC. PEDIATRIA	CRNU24GTBB4	CASSETE 4 VIAS	24.200	870	31	20,8	220V/60Hz/1Ø	51	840 x 204 x 840	LG
UE-TER-35-S2	ARQUIVO	CRNU36GTAB4	CASSETE 4 VIAS	36.200	1.680	65	27,0	220V/60Hz/1Ø	51	840 x 288 x 840	LG

EQUIPAMENTOS NOVOS - INSTALAR

CARACTERÍSTICAS DAS EVAPORADORAS DO SISTEMA VRV - TÉRREO - SISTEMA 01

TAG	AMBIENTE	MODELO	TIPO	CAPACIDADE BTU/h	VAZÃO DE AR m3/h	POTÊNCIA W	PESO kg	ALIMENTAÇÃO V/F/Ø	NÍVEL DE RUÍDO dB(A)	DIMENSÃO LxAxP)	FABRICANTE
UE-TER-01-S1	ESTABILIZAÇÃO 1	CRNU18GSKN4	HI WALL	19.100	840	32	12,2	220V/60Hz/1Ø	59	975 x 354 x 209	LG
UE-TER-02-S1	ESTABILIZAÇÃO 2	CRNU18GSKN4	HI WALL	19.100	840	32	12,2	220V/60Hz/1Ø	59	975 x 354 x 209	LG
UE-TER-03-S1	MACAS / C.R.	CRNU09GSJN4	HI WALL	9.600	468	13	8,4	220V/60Hz/1Ø	48	818 × 316 × 189	LG
UE-TER-04-S1	HIGIENIZAÇÃO	CRNU09GSJN4	HI WALL	9.600	468	13	8,4	220V/60Hz/1Ø	48	818 × 316 × 189	LG
UE-TER-05-S1	CURATIVO	CRNU09GSJN4	HI WALL	9.600	468	13	8,4	220V/60Hz/1Ø	48	818 × 316 × 189	LG
UE-TER-06-S1	SUTURA	CRNU09GSJN4	HI WALL	9.600	468	13	8,4	220V/60Hz/1Ø	48	818 × 316 × 189	LG
UE-TER-07-S1	FARMÁCIA	CRNU09GSJN4	HI WALL	9.600	468	13	8,4	220V/60Hz/1Ø	48	818 × 316 × 189	LG
UE-TER-08-S1	US /EGG	CRNU09GSJN4	HI WALL	9.600	468	13	8,4	220V/60Hz/1Ø	48	818 × 316 × 189	LG
UE-TER-09-S1	GESSO	CRNU09GSJN4	HI WALL	9.600	468	13	8,4	220V/60Hz/1Ø	48	818 × 316 × 189	LG
UE-TER-10-S1	ORTOPEDISTA	CRNU09GSJN4	HI WALL	9.600	468	13	8,4	220V/60Hz/1Ø	48	818 × 316 × 189	LG
UE-TER-11-S1	ORTOPEDISTA	CRNU09GSJN4	HI WALL	9.600	468	13	8,4	220V/60Hz/1Ø	48	818 × 316 × 189	LG
UE-TER-12-S1	ODONTO	CRNU09GSJN4	HI WALL	9.600	468	13	8,4	220V/60Hz/1Ø	48	818 × 316 × 189	LG
UE-TER-13-S1	ODONTO	CRNU09GSJN4	HI WALL	9.600	468	13	8,4	220V/60Hz/1Ø	48	818 × 316 × 189	LG
UE-TER-14-S1	COLETA	CRNU09GSJN4	HI WALL	9.600	468	13	8,4	220V/60Hz/1Ø	48	818 × 316 × 189	LG
UE-TER-15-S1	EXAME IND.	CRNU09GSJN4	HI WALL	9.600	468	13	8,4	220V/60Hz/1Ø	48	818 × 316 × 189	LG
UE-TER-16-S1	CLINICO 5	CRNU09GSJN4	HI WALL	9.600	468	13	8,4	220V/60Hz/1Ø	48	818 × 316 × 189	LG
UE-TER-17-S1	CLINICO 4	CRNU09GSJN4	HI WALL	9.600	468	13	8,4	220V/60Hz/1Ø	48	818 × 316 × 189	LG
UE-TER-18-S1	CLINICO 3	CRNU09GSJN4	HI WALL	9.600	468	13	8,4	220V/60Hz/1Ø	48	818 × 316 × 189	LG
UE-TER-19-S1	CLINICO 2	CRNU09GSJN4	HI WALL	9.600	468	13	8,4	220V/60Hz/1Ø	48	818 × 316 × 189	LG
UE-TER-20-S1	CLINICO 1	CRNU09GSJN4	HI WALL	9.600	468	13	8,4	220V/60Hz/1Ø	48	818 × 316 × 189	LG
UE-TER-21-S1	C. RISCO 2	CRNU09GSJN4	HI WALL	9.600	468	13	8,4	220V/60Hz/1Ø	48	818 × 316 × 189	LG
UE-TER-22-S1	S. SOCIAL	CRNU09GSJN4	HI WALL	9.600	468	13	8,4	220V/60Hz/1Ø	48	818 × 316 × 189	LG
UE-TER-23-S1	C. RISCO 1	CRNU09GSJN4	HI WALL	9.600	468	13	8,4	220V/60Hz/1Ø	48	818 × 316 × 189	LG
UE-TER-24-S1	COMANDOS	CRNU15GSJN4	HI WALL	15.400	432	13	8,4	220V/60Hz/1Ø	46	818 × 316 × 189	LG
UE-TER-25-S1	POLICIAL	CRNU07GSJN4	HI WALL	7.500	432	13	8,4	220V/60Hz/1Ø	46	818 × 316 × 189	LG
UE-TER-26-S1	INAL. ADULTOS	CRNU15GSJN4	HI WALL	15.400	432	13	8,4	220V/60Hz/1Ø	46	818 × 316 × 189	LG
UE-TER-27-S1	INAL. ADULTOS	CRNU15GSJN4	HI WALL	15.400	432	13	8,4	220V/60Hz/1Ø	46	818 × 316 × 189	LG
UE-TER-28-S1	POSTO 2	CRNU15GSJN4	HI WALL	15.400	432	13	8,4	220V/60Hz/1Ø	46	818 × 316 × 189	LG
UE-TER-29-S1	RX	CRNU24GSKN4	HI WALL	24.200	912	39	12,2	220V/60Hz/1Ø	63	975 x 354 x 209	LG
UE-TER-30-S1	ESPERA 2	CRNU36GTAB4	CASSETE 4 VIAS	36.200	1.680	65	27,0	220V/60Hz/1Ø	51	840 x 288 x 840	LG
UE-TER-31-S1	ESPERA 2	CRNU36GTAB4	CASSETE 4 VIAS	36.200	1.680	65	27,0	220V/60Hz/1Ø	51	840 x 288 x 840	LG
UE-TER-32-S1	ESPERA 2	CRNU36GTAB4	CASSETE 4 VIAS	36.200	1.680	65	27,0	220V/60Hz/1Ø	51	840 x 288 x 840	LG

PROJETO CLIMATIZAÇÃO

PRANCHA: 05/06

MUNICÍPIO DE CARAPICUÍBA
SECRETARIA DE DESENVOLVIMENTO URBANO
SETOR DE PROJETOS

OBRA: AQUISIÇÃO E IMPLEMENTAÇÃO DO SISTEMA DE CLIMATIZAÇÃO NO MUNICIPIO DE CARAPICUIBA
LOCAL: RUA SERRA MAILAISKI, CARAPICUIBA - SP
RECURSO/CONVÊNIO: PROPRIO
REVISÃO:
FORMATO: A1 (841 X 594) | ART/RRT: | ESCALA: 1:25

SITUAÇÃO ENTORNO

QUADRO DE ÁREAS

RESPONSAVEL TÉCNICO

FELIPE MORAIS
ENGENHEIRO ELETRICISTA
CREA-SP 5071315059

NOVEMBRO 2024

PROJETISTA: FELIPE MORAIS

ESTE DESENHO É PROPRIEDADE DA PREFEITURA DO MUNICÍPIO DE CARAPICUÍBA E SEU CONTEÚDO NÃO PODE SER COPIADO OU REVELADO A TERCEIROS A VERIFICAÇÃO E APROVAÇÃO DESTE DOCUMENTO NÃO EXIME A PROJETISTA DE SUA RESPONDABILIDADE SOBRE O MESMO